PALAZZANI

disegno tecnico ▪ technical drawing

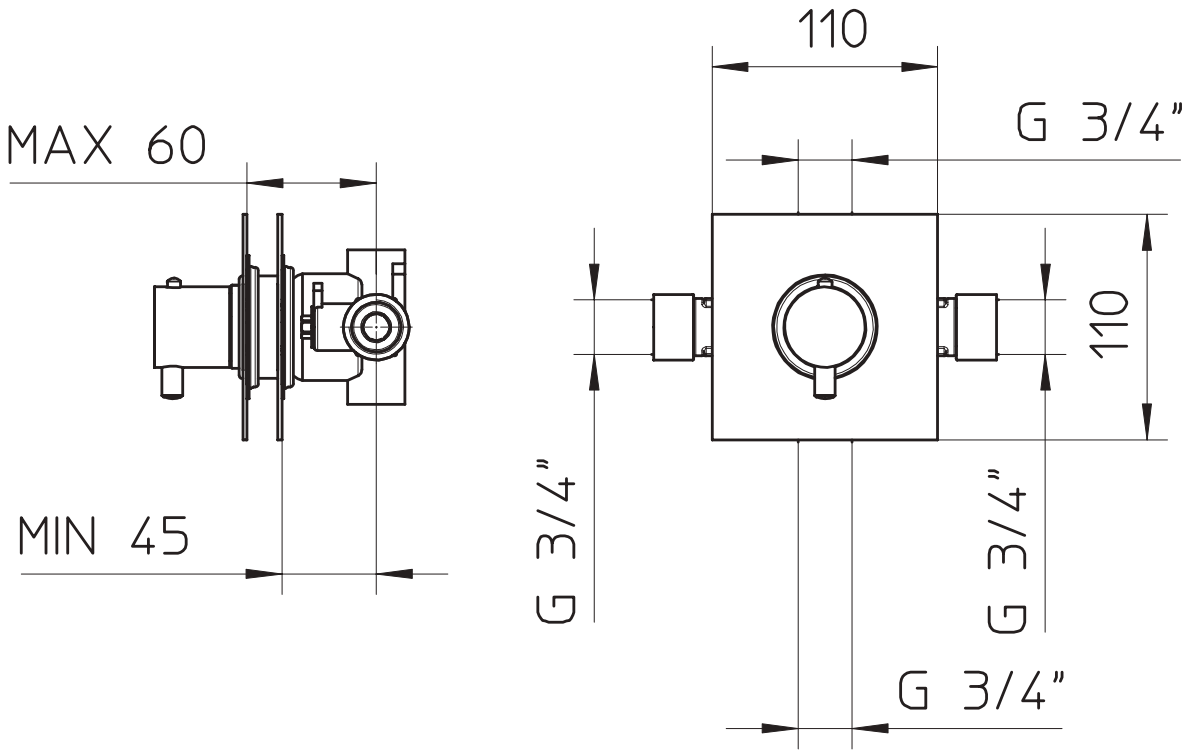

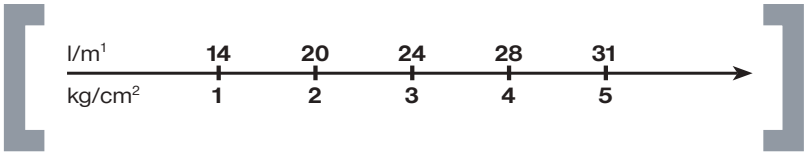

disegno tecnico ▪ technical drawing

idrotech

962424