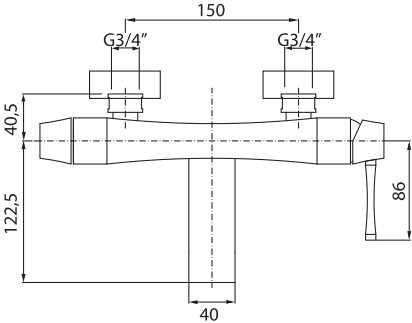
150
G3/4"
G3/4"
40,5
122,5
86
40

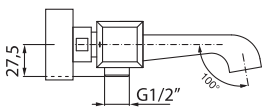
27,5
100°
G1/2"

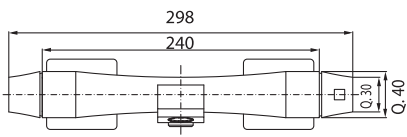
298
240
Q. 30
Q. 40

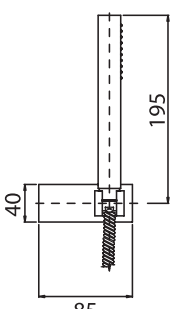
195
40
85